ИНСТРУКЦИЯ ПО ЭКСПЛУАТАЦИИ. СМЕСИТЕЛЬ DD-330R

УСЛОВИЯ ИСПОЛЬЗОВАНИЯ

1. Рекомендуемое давление воды в системе

- Давление в трубопроводе горячего и холодного водоснабжения должно быть в пределах 0,5 – 7,5 кгс / см.кв.
- Давление в трубопроводе холодного водоснабжения рекомендуется установить на ~10% выше давления в трубопроводе горячего водоснабжения или таким же.

2. Изделие не предназначено для подачи пара.

3. Не меняйте местами подачу горячей и холодной воды. (Трубопровод горячей воды должен быть слева, а холодной воды - справа)

МОНТАЖ

1. Перед монтажом смесителя необходимо промыть трубопровод, чтобы удалить пыль, песок и остатки мусора, которые могут попасть внутрь трубопровода при проведении строительных работ.

2. Рычаг донного клапана (поставляется отдельно) рекомендуется установить в вытянутом положении , под углом около 7 градусов как показано на картинке.

3. Установка:

А. Плотно затяните гайку после установки смесителя на умывальник .

Б. Соедините гибкий шланг с водопроводной трубой. Убедитесь в том что шланг не перекручен и резиновая прокладка зафиксирована правильно.

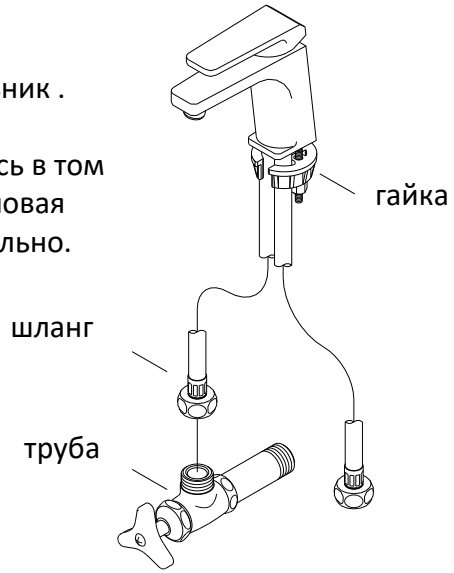

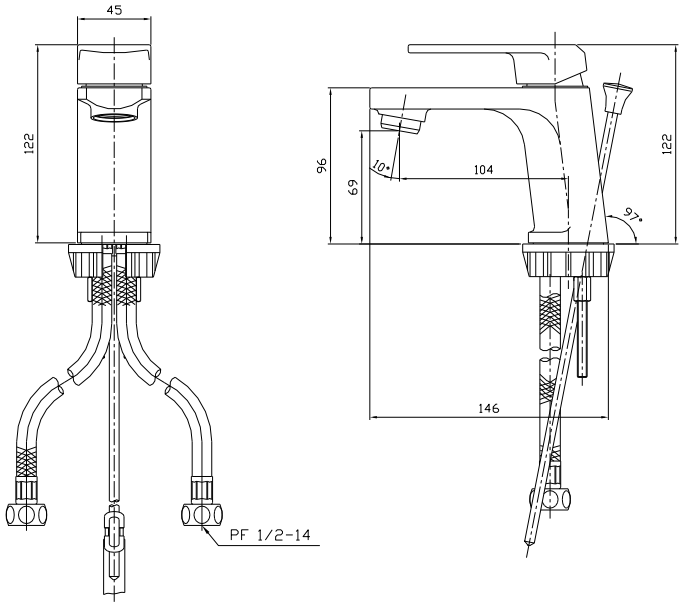

*диаметр отверстия: 35–38 мм

ИСПОЛЬЗОВАНИЕ

1. Для увеличения напора воды поднять рычаг вверх, для уменьшения - опустить вниз.
2. При повороте рычага вправо вода будет холоднее, при повороте влево – теплее.

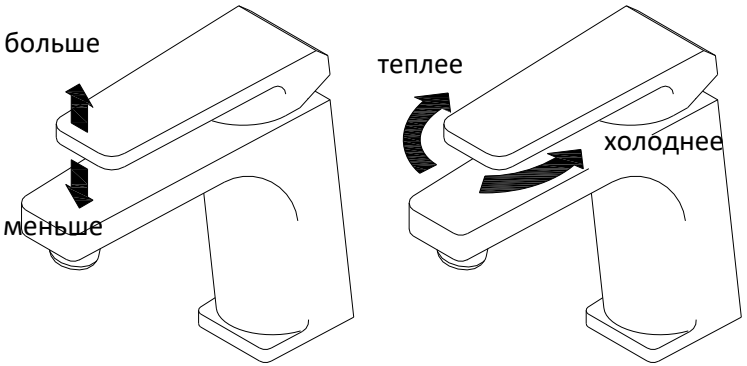

МЕРЫ ПРЕДОСТРОЖНОСТИ

1. Осторожно прикасайтесь к левой части корпуса т.к в этой части течет горячая вода и корпус там нагревается.
2. Поднимайте/опускайте рычаг смесителя плавно.
3. Не допускайте попадание кислотного раствора на поверхность корпуса. Протирайте поверхность корпуса мягкой тряпкой. Не используйте абразивные материалы для чистки.

ИНФОРМАЦИЯ ДЛЯ ПОТРЕБИТЕЛЯ

- Максимальный расход воды (при давлении 98кПа) : 5,8 л/мин.
- Керамический картридж прошел испытание на мин. 500 тысяч циклов.
- Увеличенная толщина никелевого и хромового покрытия корпуса (Cr: 0.25-0,35 мкм , Ni: 7-13мкм).
- Корпус изготовлен из латуни высокого класса качества (Fe<0.1).

ГАРАНТИЙНОЕ ОБСЛУЖИВАНИЕ

Спасибо за выбор продукции DADA KOREA

1. Данный продукт прошел тщательную проверку контролем качества. Гарантийный срок на корпус - 5 лет, на остальные части – 1 год.
2. В случае обнаружения дефектов просьба немедленно обратиться в магазин, где был куплен данный товар.
3. После проверки изделия сотрудник магазина починит или заменит неисправный товар.
4. В бесплатном гарантийном обслуживании может быть отказано в случае обнаружения факта неправильного монтажа либо некорректного использования данного изделия, а также на дефекты , вызванные естественным износом изделия и его составных частей: уплотнителей, сальников, прокладок, декоративных накладок, аэраторов.

УСТРАНЕНИЕ НЕИСПРАВНОСТЕЙ
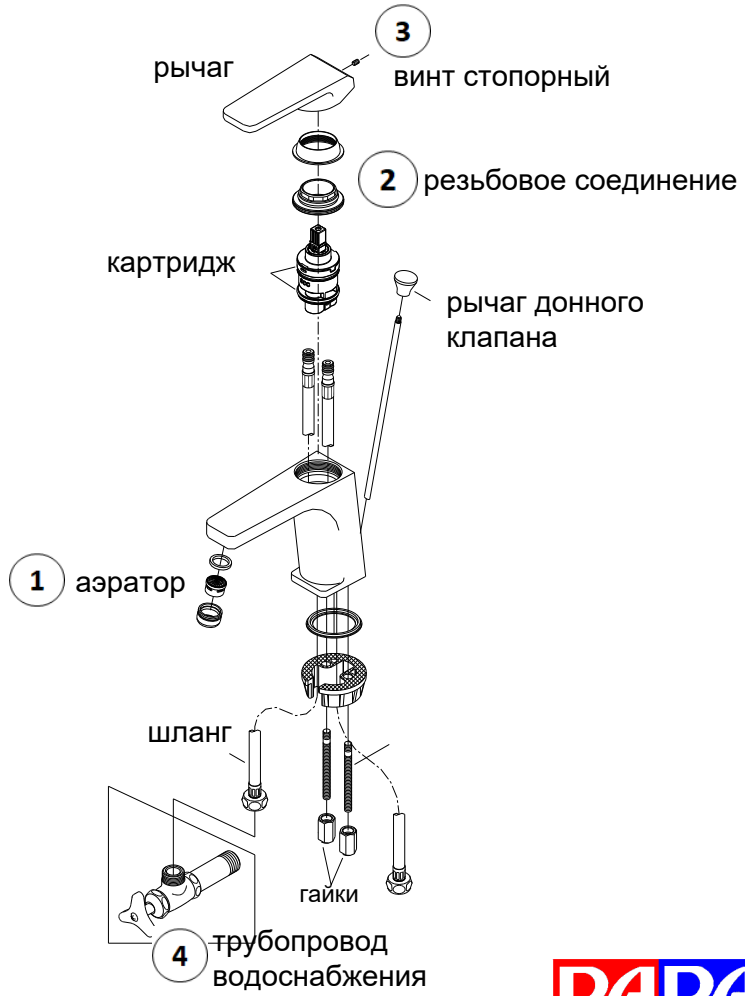
НЕИСПРАВНОСТЬ	НОМЕР	ДЕЙСТВИЯ
Слабый напор воды	1	Проверить/почистить аэратор
Протечки	2	Проверить затяжку соединения
Рычаг трясется	3	Затянуть стопорный винт
Температура воды некомфортна	4	Покрутить винт регулировки напора